Prisme à butée

nlm 08710

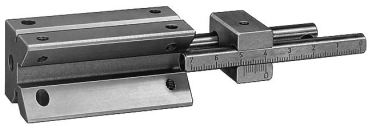

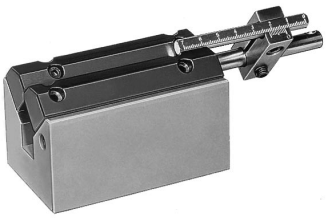

Matière:
Acier.

Finition:
Prisme: poli.
Mors: bruni et rectifié.

Exemple de commande:
nlm 08710-02

Taille 0

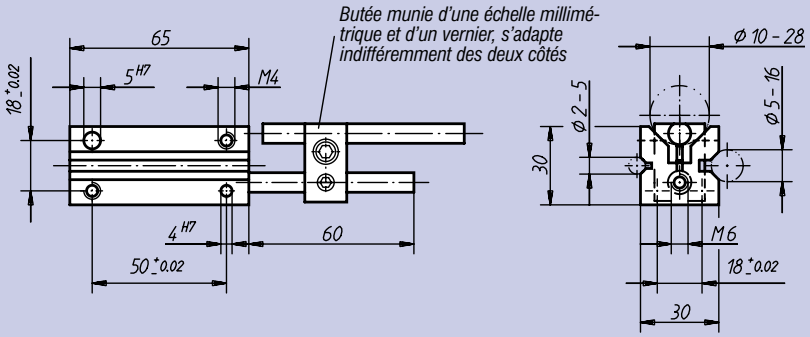

Taille 2

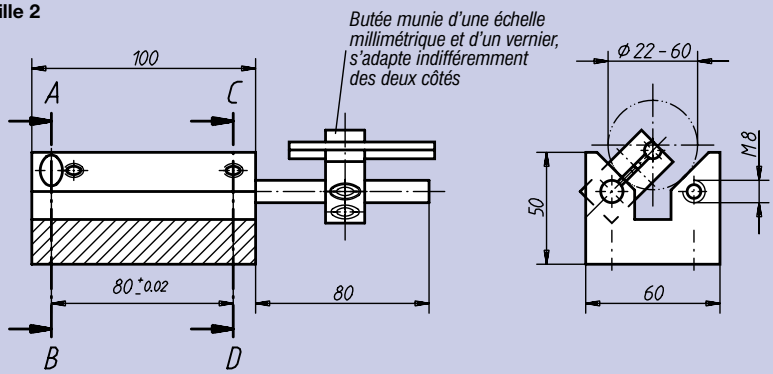

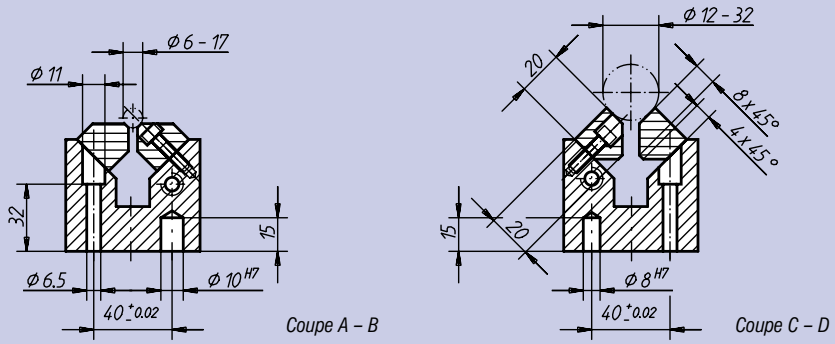

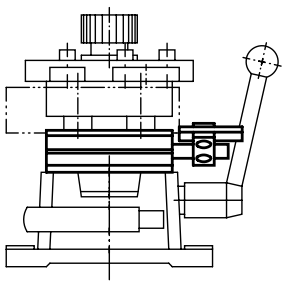

Référence	S´adapte au montage de perçage pour pièces tournées, taille	kg
08710-00	0	0,390
08710-02	2	2,250