Plaque de support pour douilles de perçage pour montage de perçage pour pièces cylindriques

nlm 08650

Matière:
Acier.

Finition:
Poli.

Exemple de commande:
Plaque de support pour douilles de perçage nlm 08650-02.
Support pour douilles de perçage nlm 08650-12 x 3,9 (indiquer la cote D).

Nota:
Prière de commander les supports pour douilles de perçage assortis à la plaque de support.

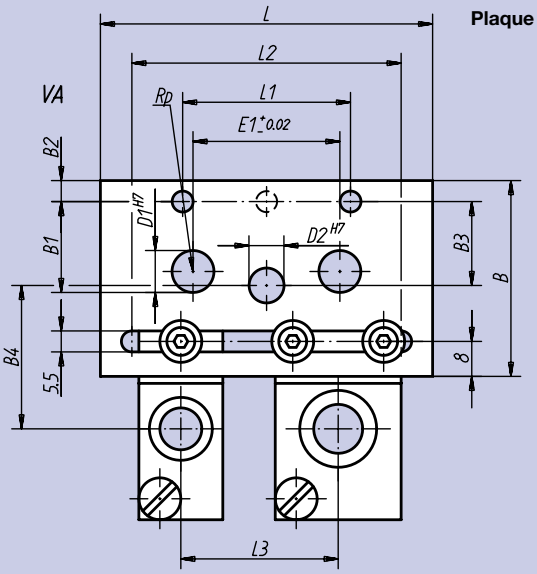

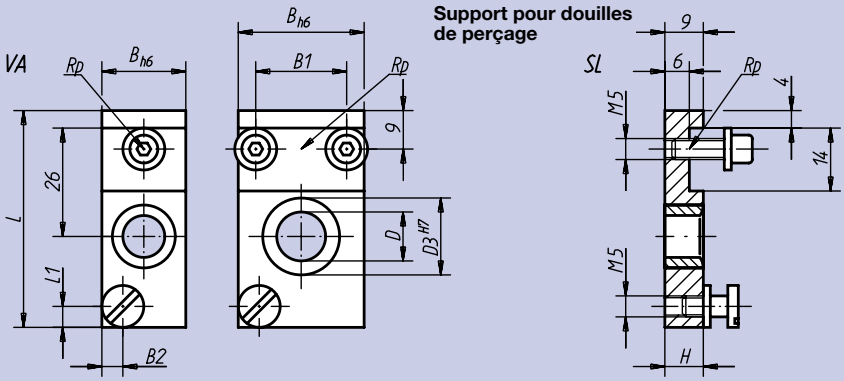

Référence Plaque support pour douilles de perçage	S'adapte au montage de perçage pour pièces tournées, taille	D_1^{H7}	D_2^{H7}	E_1 ±0,02	L	L_1	L_2	B	B_1	B_2	B_3	B_4	B_5 pour support Taille 1 et 2	B_5 pour support Taille 3 à 8	B_6	H	⊡ kg
08650-00	0	–	9	–	80	40	64	47	–	5	20	35	66	82	5	14	0,308
08650-02	2	16	16	50	120	80	100	68	26	4	30	47	87	113	17	19	0,950

Référence Support pour douilles de perçage	Taille	D douilles de perçage compatibles de	à	D_3^{H7}	L	L_1	B_{h6}	B_1	B_2	H	⊡ kg	Taille / Taille	Ecartement min. L_3 des alésages 1	2	3	4	5	6	7	8
08650-10	1	0,4	3,3	3	36	–	8	–	–	10	0,020	1	8	10	14	19	14	14	19	19
08650-12	2	3,4	6,0	4	36	–	12	–	–	10	0,030	2	10	12	16	21	16	16	21	21
08650-13	3	6,1	10,0	4	52	–	20	–	–	10	0,075	3	14	16	20	25	20	20	25	25
08650-14	4	10,1	15,0	4	52	–	30	20	–	10	0,115	4	19	21	25	30	25	25	30	30
08650-15	5	8*		–	52	5	20	–	5	10	0,072	5	14	16	20	25	20	20	25	25
08650-16	6	10*		–	52	5	20	–	5	12	0,079	6	14	16	20	30	20	20	30	30
08650-17	7	12*		–	52	5	30	20	5	12	0,120	7	19	21	25	30	25	25	30	30
08650-18	8	15*		–	52	5	30	20	5	12	0,121	8	19	21	25	30	25	25	30	30
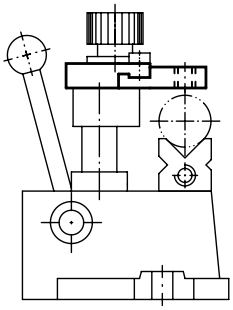
* Douille de base pour douilles de perçage amovibles.