Anneau de levage

nlm 07750

Matière:
Acier de traitement.

Finition:
Bruni.

Exemple de commande:
nlm 07750-10

Nota:
Chaque anneau fait l'objet, après le contrôle de charge (coefficient de sécurité 1,5) d'un contrôle visuel.
Chaque anneau de levage est accompagné d'une fiche technique de sécurité pour l'installation.
Ne pas utiliser de rondelles entre-toise entre et la surface d'appui et la bride de la douille.
Les vis sont à serrer au couple indiqué. Elles doivent être contrôlées et resserrées à intervalles réguliers. Après le montage, il y a lieu de
vérifier si l'anneau pivote librement dans tous les sens.
Soulever avec précaution !
Eviter les chocs !
Ne dépasser sous aucun prétexte la charge admissible poinçonnée sur l'anneau.

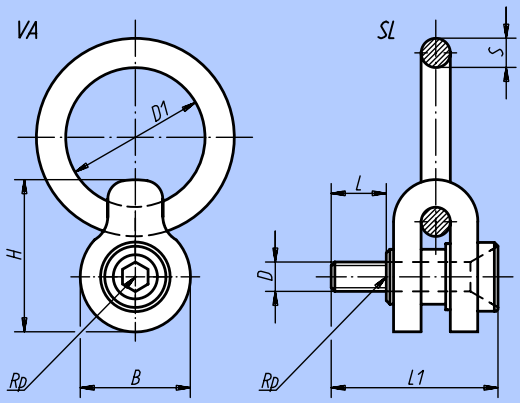

Référence	D	D_1	B	H	L	L_1	S	Charge admis. max. en kg	Couple de serrage M_A (Nm)	kg
07750-08	M 8	50,5	38,0	51,0	16,0	61	9,5	325	4,21	0,120
07750-10	M10	50,5	38,0	51,0	20,0	63	9,5	500	5,88	0,120
07750-12	M12	76,0	60,0	81,0	24,0	85	16,0	725	19,61	1,461
07750-16	M16	76,0	60,0	81,0	31,0	94	16,0	1400	34,32	1,483
07750-20	M20	101,5	95,0	125,5	40,0	133	25,5	2290	68,65	5,240
07750-24	M24	101,5	95,0	125,5	47,0	147	25,5	3050	122,60	5,280
07750-30	M30	127,0	117,5	173,0	43,6	174	31,7	4850	339,30	12,600

Notes: