Sauterelle à levier vertical à embase droite

nlm 05040

Matière:
Acier A 80.

Finition:
Acier: zingué. Vis: cuivré. Poignée plastique résisante à l´huile.

Exemple de commande:
nlm 05040-12

Nota:
Accessoires, voir nlm 05200-05280.

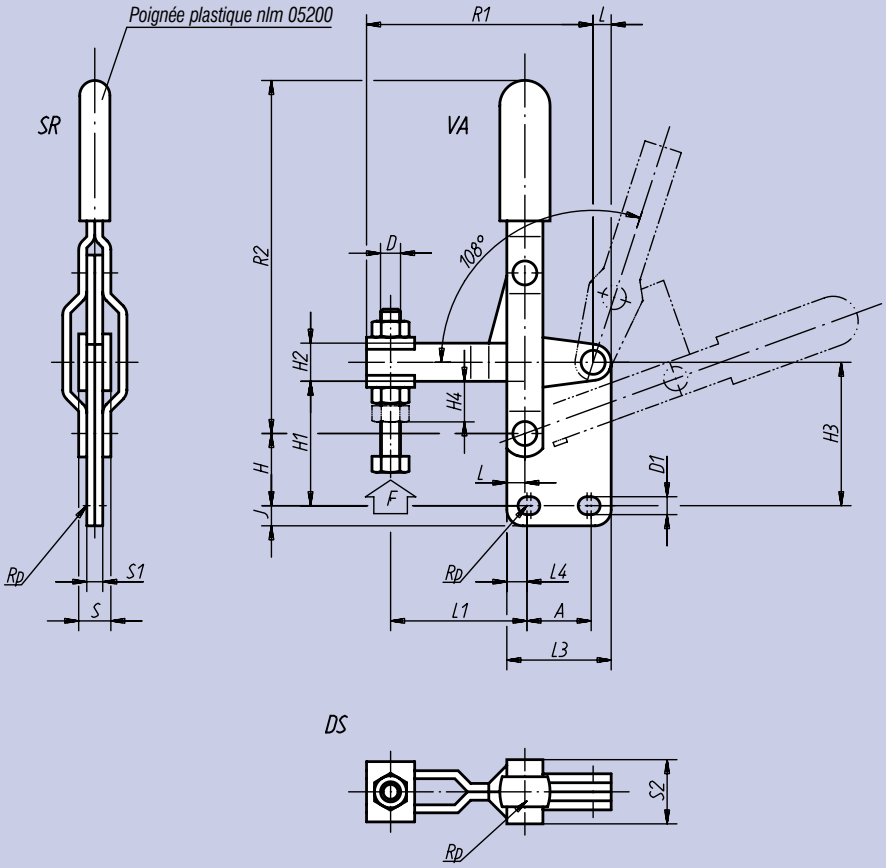
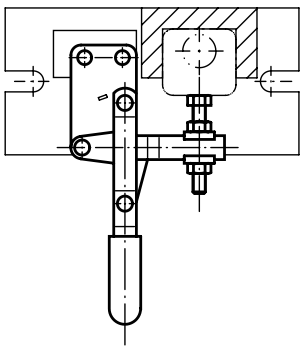
Référence	L	L_1 min.	L_1 max.	L_3	L_4	H	H_1	H_2	H_3	H_4	A min.	A max.	D	D_1	J	R_1	R_2	S	S_1	S_2	F kN	Poignée plastique	kg
05040-05	4,5	16	35	26	5,0	18,0	31,0	9,5	36,0	10	14	16	M 5x35	4,5	5,0	56,5	88	10,5	4	16	0,8	05200-100	0,080
05040-06	5,5	23	46	32	9,0	21,0	37,0	11,5	43,0	11	12	14	M 6x45	5,5	5,5	70,5	110	13,5	6	23	1,0	05200-105	0,100
05040-08	7,0	27	55	39	9,0	26,5	45,5	14,0	52,5	14	19	21	M 8x50	6,5	6,5	86,0	131	16,0	6	23	2,3	05200-115	0,230
05040-10	8,0	33	74	43	7,5	33,0	52,0	18,0	61,0	18	26	28	M10x70	8,5	9,0	110,0	167	18,0	7	26	3,5	05200-120	0,350
05040-12	10,0	45	100	50	9,0	41,0	61,0	22,0	72,0	21	32	32	M12x80	8,5	11,5	140,0	211	23,0	8	30	4,6	05200-135	0,460