Cube fonte grise

nlm 01852

Matière:
Fonte grise stabilisée, GJL 250.

Finition:
Les surfaces de référence sont usinées.

Exemple de commande:
nlm 01852-320180

Nota:
Les anneaux de levage et une tôle de protection sont compris dans la fourniture.

Surfaces usinées:
+0,2/+0,5

Surfaces brutes:
± 2 mm

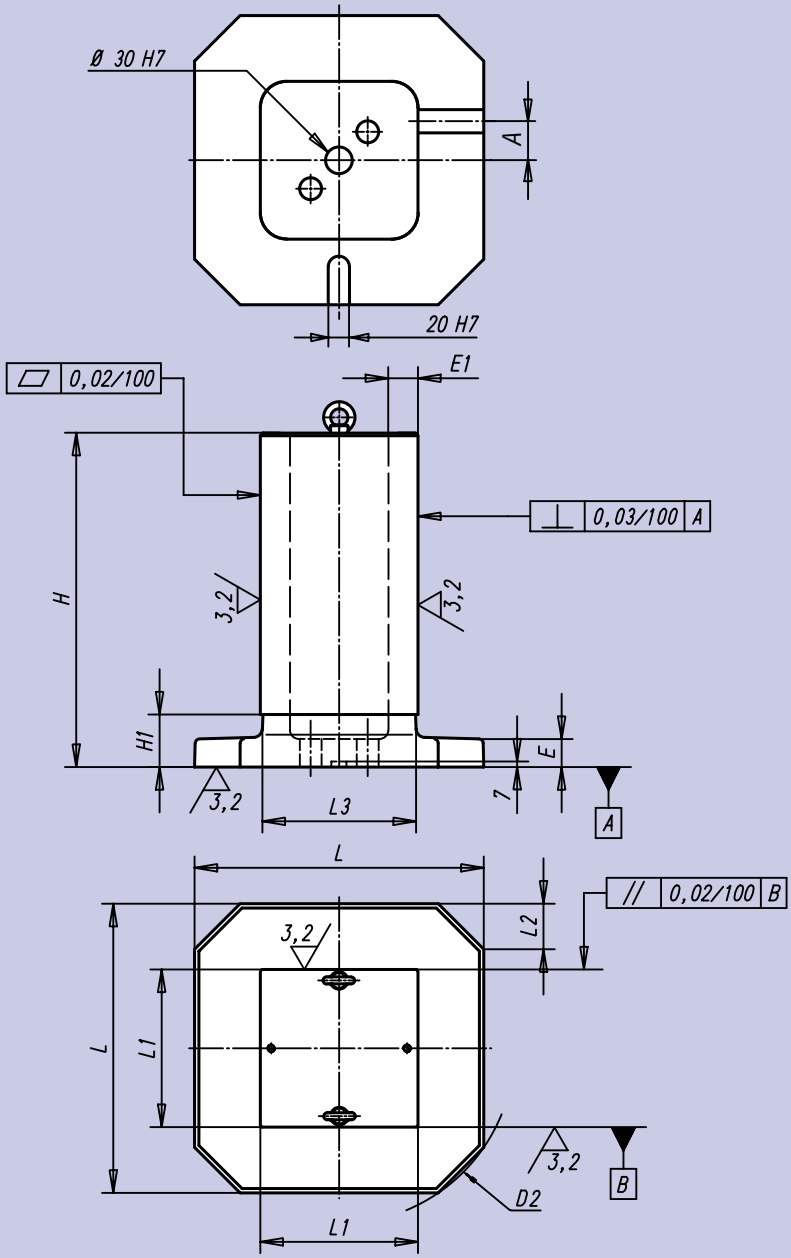

Référence	A	D_2	E	E_1	H	H_1	L	L_1	L_2	L_3	kg
01852-320180	32,5	400	32	25	381	80	330	180	52	174	62
01852-400270	50,0	500	32	32	485	60	410	270	62	262	153
01852-500320	55,0	630	40	40	603	100	510	320	70	312	270
01852-630360	70,0	800	40	45	753	100	640	360	80	350	426
01852-800500	80,0	1000	50	50	903	110	810	500	110	490	894